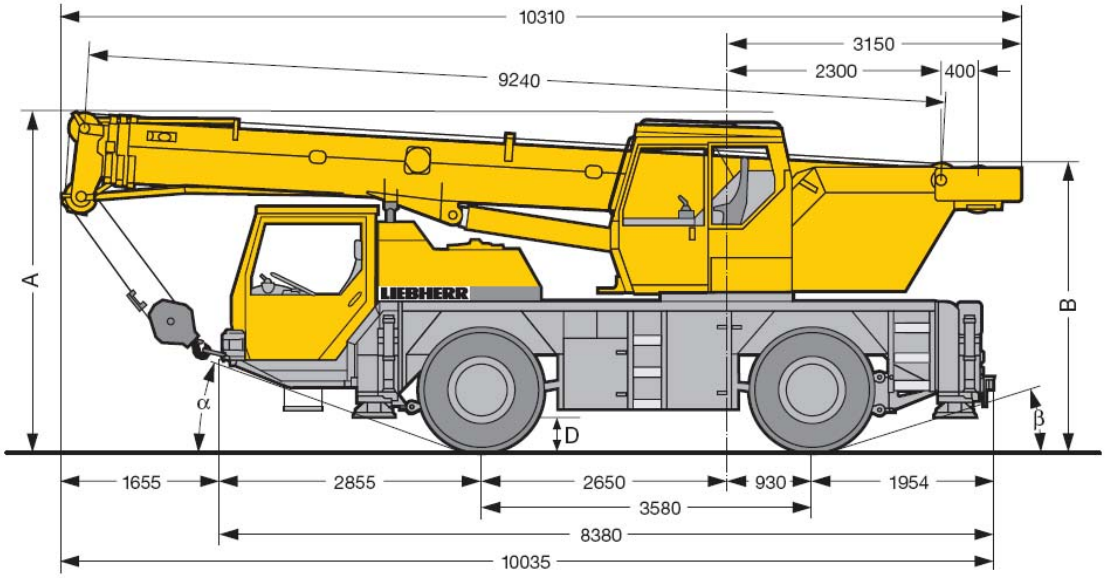

	Maße / Dimensions / Encombrement mm							
	A	A *	B	B **	C	D	α	β
14.00 R 25	3550	3450	3050	2950	2094	400	18°	19°
16.00 R 25	3600	3500	3100	3000	2054	450	20°	21°

* 100 mm abgesenkt / 100 mm lowered / abaissé 100 mm
** abgesenkt und ohne Kabinenoberteil / lowered and without upper part of cab / abaissé et sans partie supérieure de cabine

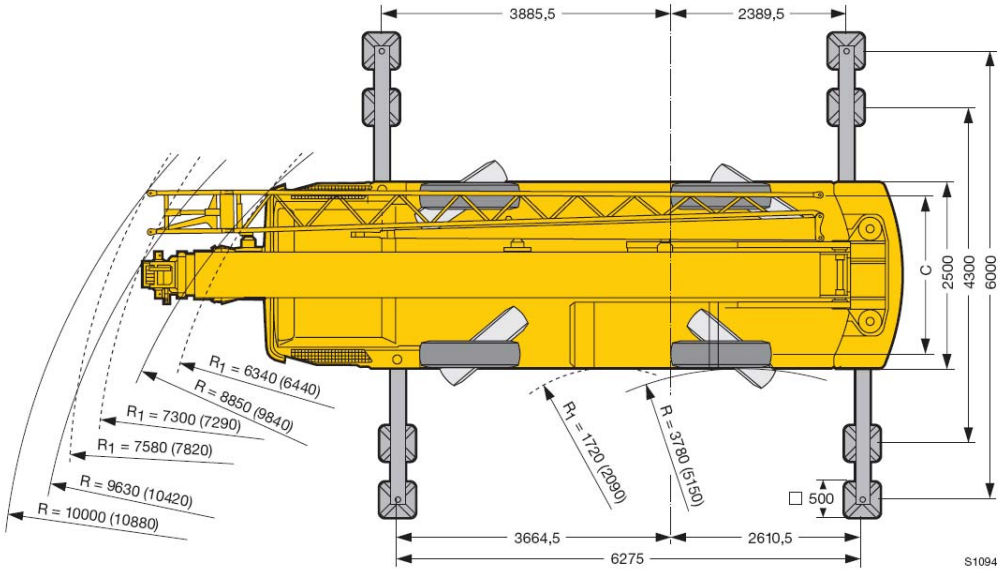

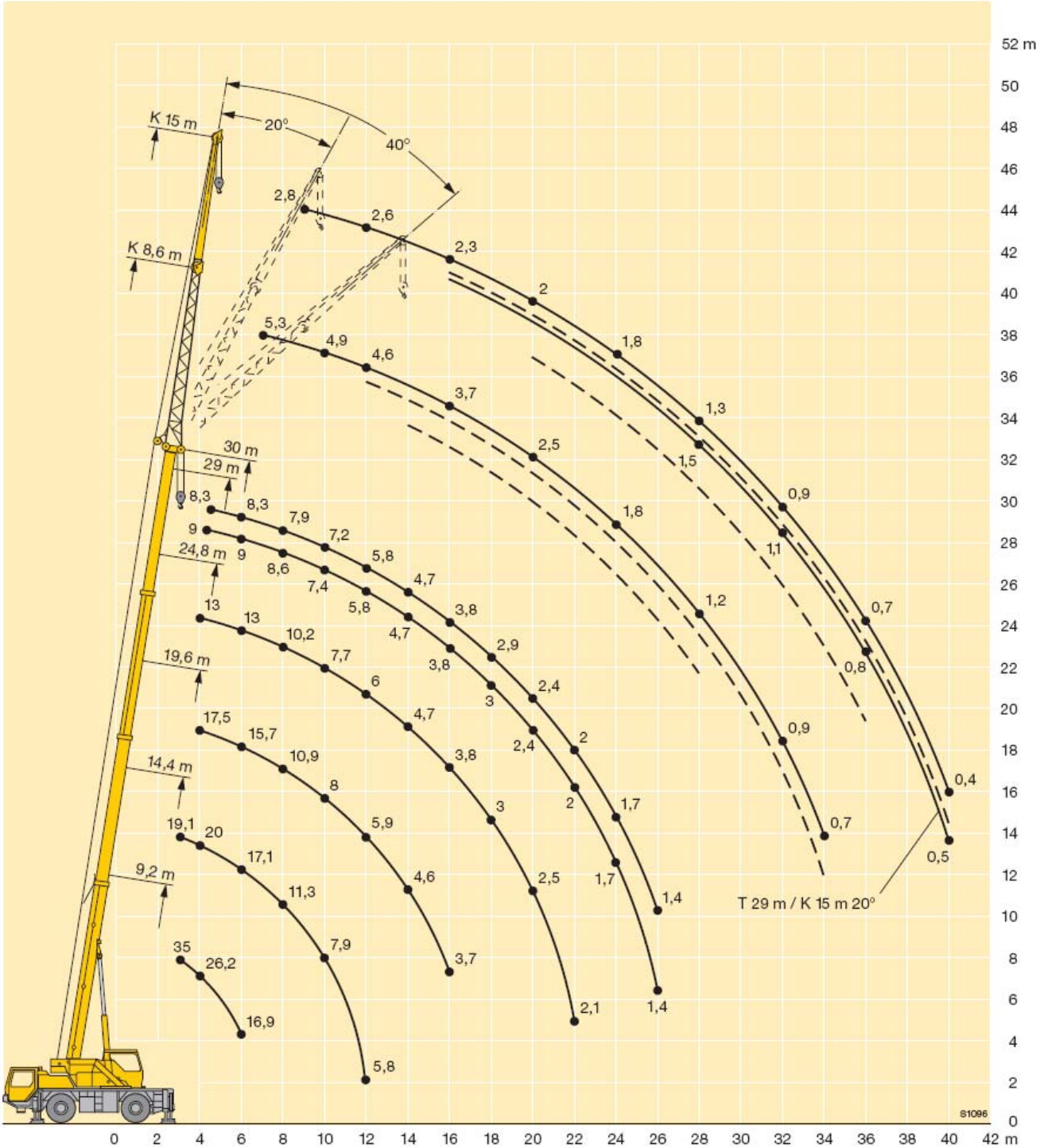
K 15 m
20°
40°
K 8,6 m
30 m
29 m
24,8 m
19,6 m
14,4 m
9,2 m
T 29 m / K 15 m 20°
S1096
52 m
50
48
46
44
42
40
38
36
34
32
30
28
26
24
22
20
18
16
14
12
10
8
6
4
2
0
0 2 4 6 8 10 12 14 16 18 20 22 24 26 28 30 32 34 36 38 40 42 m